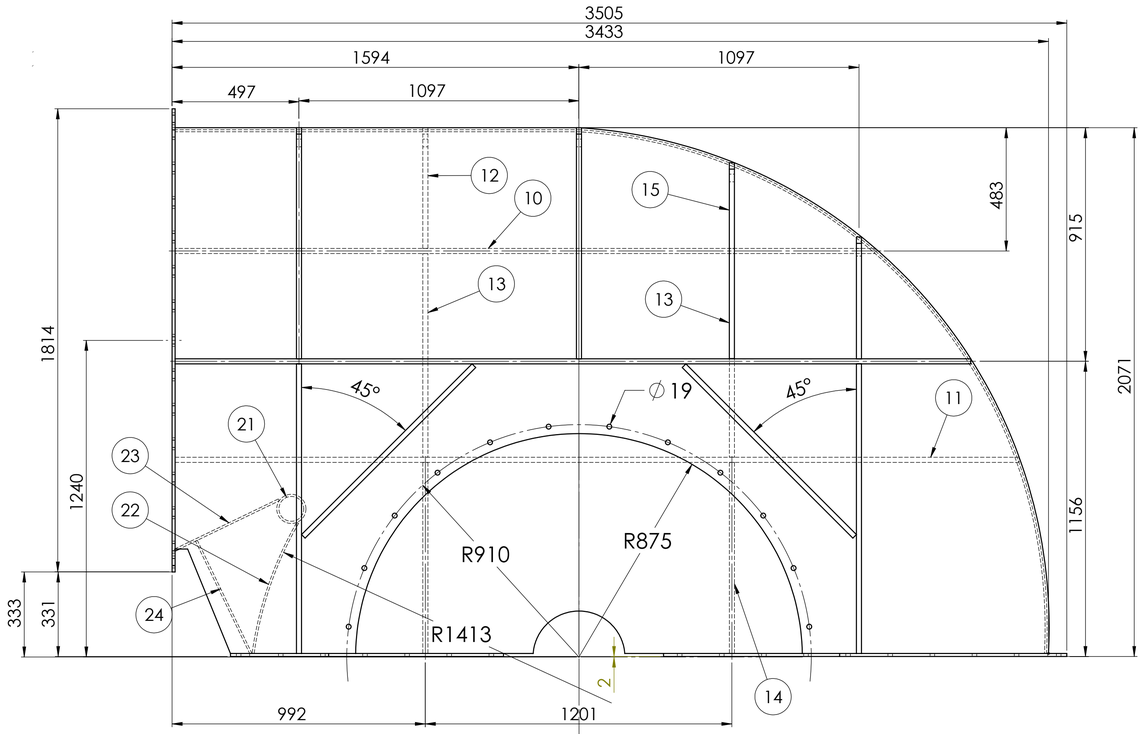

ELEVACION
ESCALA 1:12

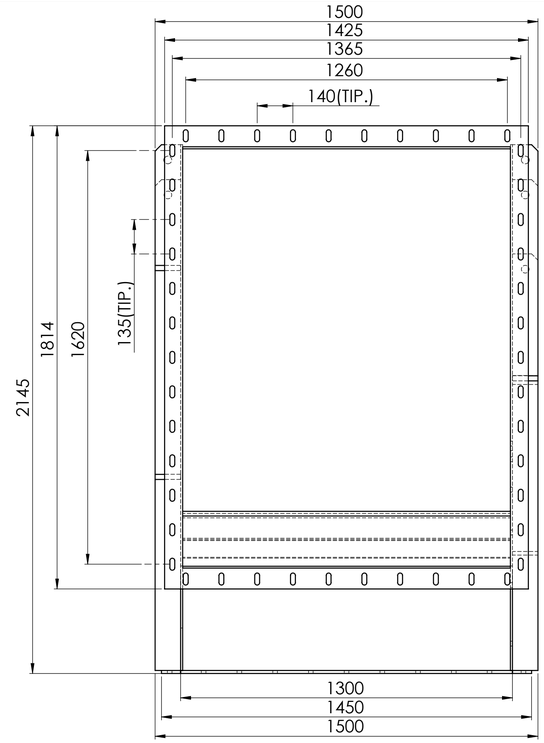

LATERAL IZQUIERDA
ESCALA 1:12

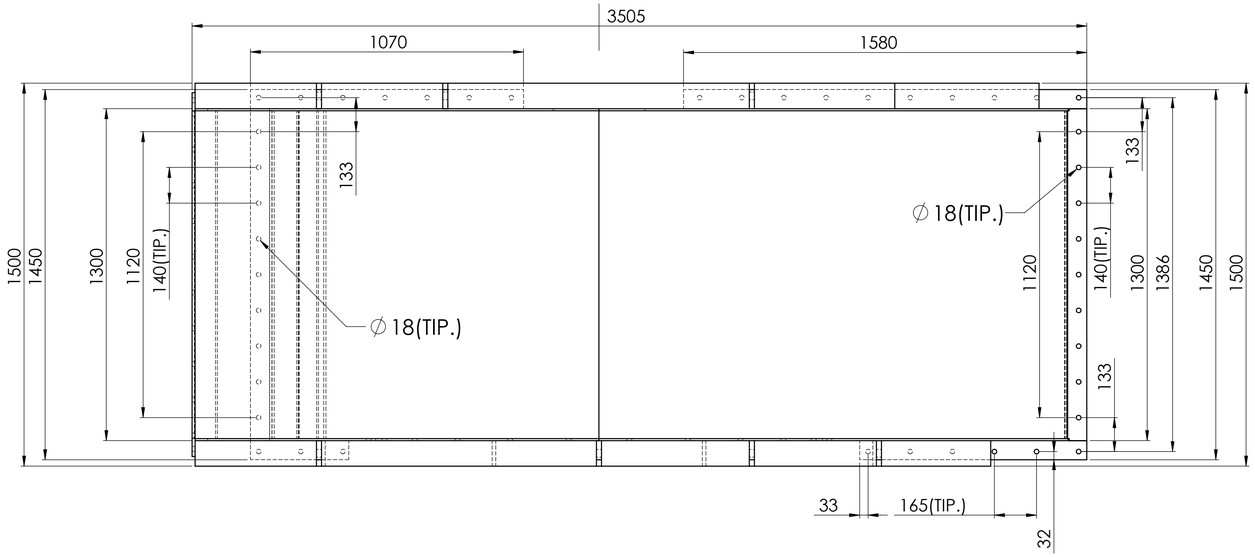

INFERIOR
ESCALA 1:12

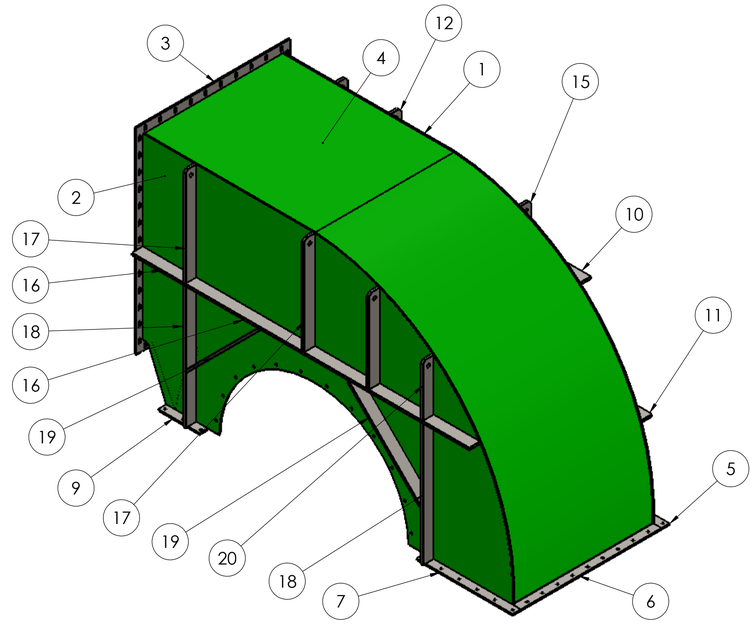

ISOMETRICA
ESCALA 1:12

NOTAS:
1.- DIMENSIONES EN MILIMETROS Y ELEVACIONES EN METROS (S.I.C.)
2.- TOLERANCIAS DE FABRICACION SEGUN DIN 7168 GRADO MEDIO
3.- ELIMINAN REBADAS Y ARISTAS VIVAS EN TODOS LOS COMPONENTES
4.- LOS ELECTRODOS SERA AWS E-6010 PARA RAIZ Y AWS -E7018 PARA REMATE O EQUIVALENTE SISTEMA MIG
5.- SISTEMA PROTECTOR
IMPRIMACION: ANTICORROSIVO EPOXICO POLIAMIDA, UNA CAPA EN ESPESOR DE PELICULA SECA DE 50 MICRONES
ACABADO: ESMALTE EPOXICO DE ALTO SOLIDO O MASTIC EPOXICO UNA CAPA EN ESPESOR DE PELICULA SECA DE 150 MICRONES
ESPESOR TOTAL DEL SISTEM: 200 MICRONES EN ESPESOR DE PELICULA SECA
6.- LOS PERNOS DEBEN SER ASTM A-325 C.T.G. PLANA
7.- MATERIAL PLANCHA DE ACERO ASTM A36

CAD CAE
INGENIERIA LTDA
www.cad-cae.com

ALTONORTE
SUPERINTENDENCIA DE PLANTAS

Altonorte

REFERENCIAS	
PLANO N°	DESCRIPCIÓN

REVISIONES					
N°	POR	REV.	APRO.	FECHA	DESCRIPCIÓN

REVISIONES					
N°	POR	REV.	APRO.	FECHA	DESCRIPCIÓN
0	P.C.	H.L.L.	G.G.	27/01/16	PARA FABRICACION
A	P.C.	H.L.L.	G.G.	14/12/15	PARA COMENTARIO DEL CLIENTE

	NOMBRES	FIRMAS	FECHAS
DIBUJO	P.CASTILLO		14-12-2015
DISEÑO	H. LOBERA		14-12-2015
REVISO	H. LOBERA		14-12-2015
APROBO	G.GAROFALO		14-12-2015
APROBO	M.ELIZALDE		14-12-2015
APROBO	M.ELIZALDE		14-12-2015

APROBÓ POR ALTONORTE: G. GAROFALO

PLANTA DE ACIDO, CARCAZA DE VENTILADOR EXTRACCION DE GASES N°1
PLANO CONJUNTO
CARCAZA SUPERIOR

LAMINA N°

PLANO N° CAD-0700-45PL-03

REV. 0

ESCALA:INDICADAS PROY. N°

TODO EL CONTENIDO DE ESTE DOCUMENTO ES PROPIEDAD DE Xstrata Copper y ALTONORTE. DEBE SER TRATADO CONFIDENCIALMENTE
NO PUEDE SER COPIADO, REPRODUCIDO, LO ESTIPULADO EN ESTE DOCUMENTO NO PUEDE SER TRANSMITIDO A TERCEROS
NO PUEDE SER COPIADO, REPRODUCIDO, LISTO PARA TERCEROS NI USADO PARA OTRO PROPOSITO QUE EL
INDICADO SIN LA APROBACION ESCRITA DE "Altonorte" TODAS LAS COPIAS O EXTRACTOS DE EL DEBEN SER TRATADOS DE IGUAL FORMA